HR2460 - TASSELLATORE 780W 24mm

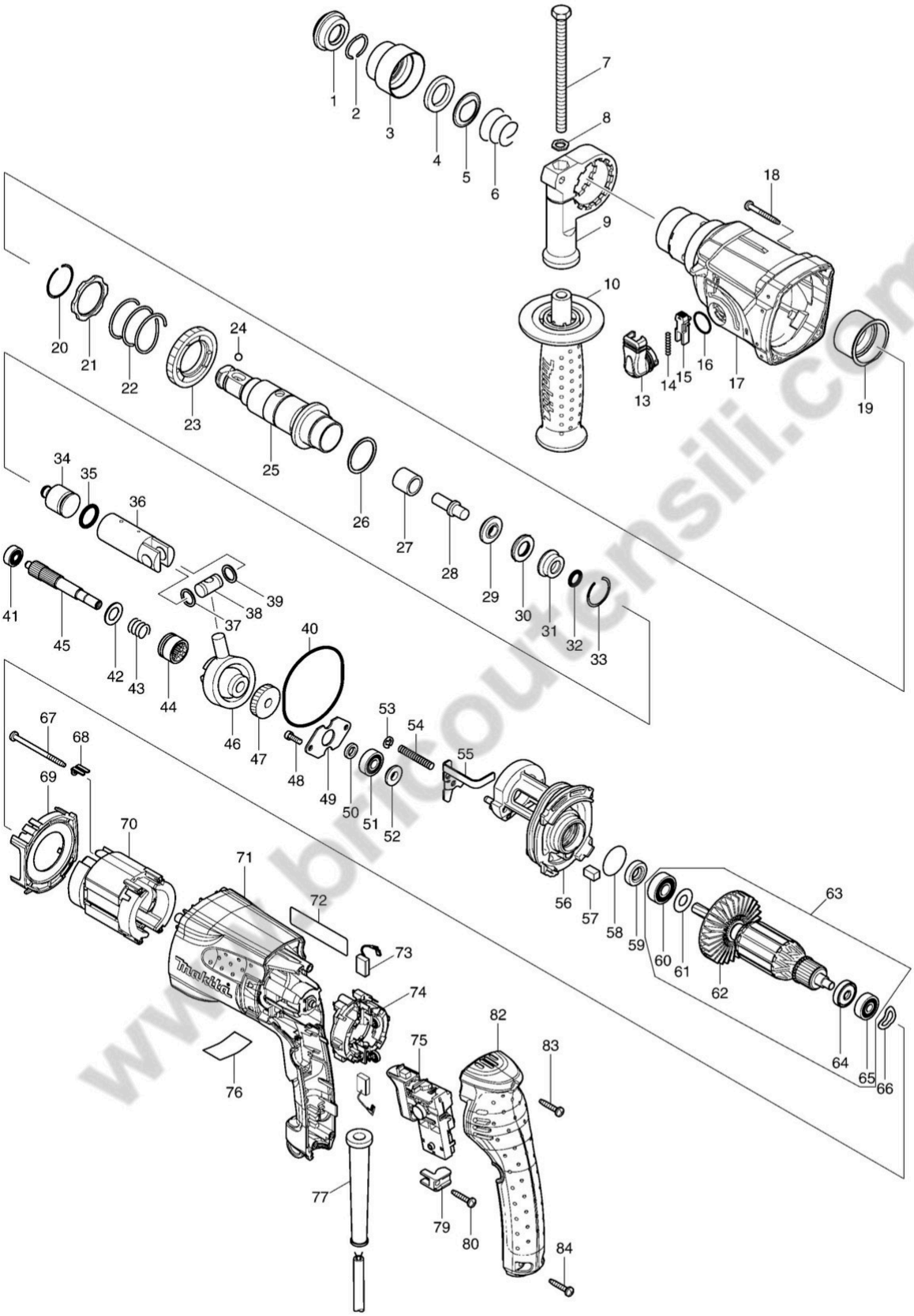

www.brictoutensili.com