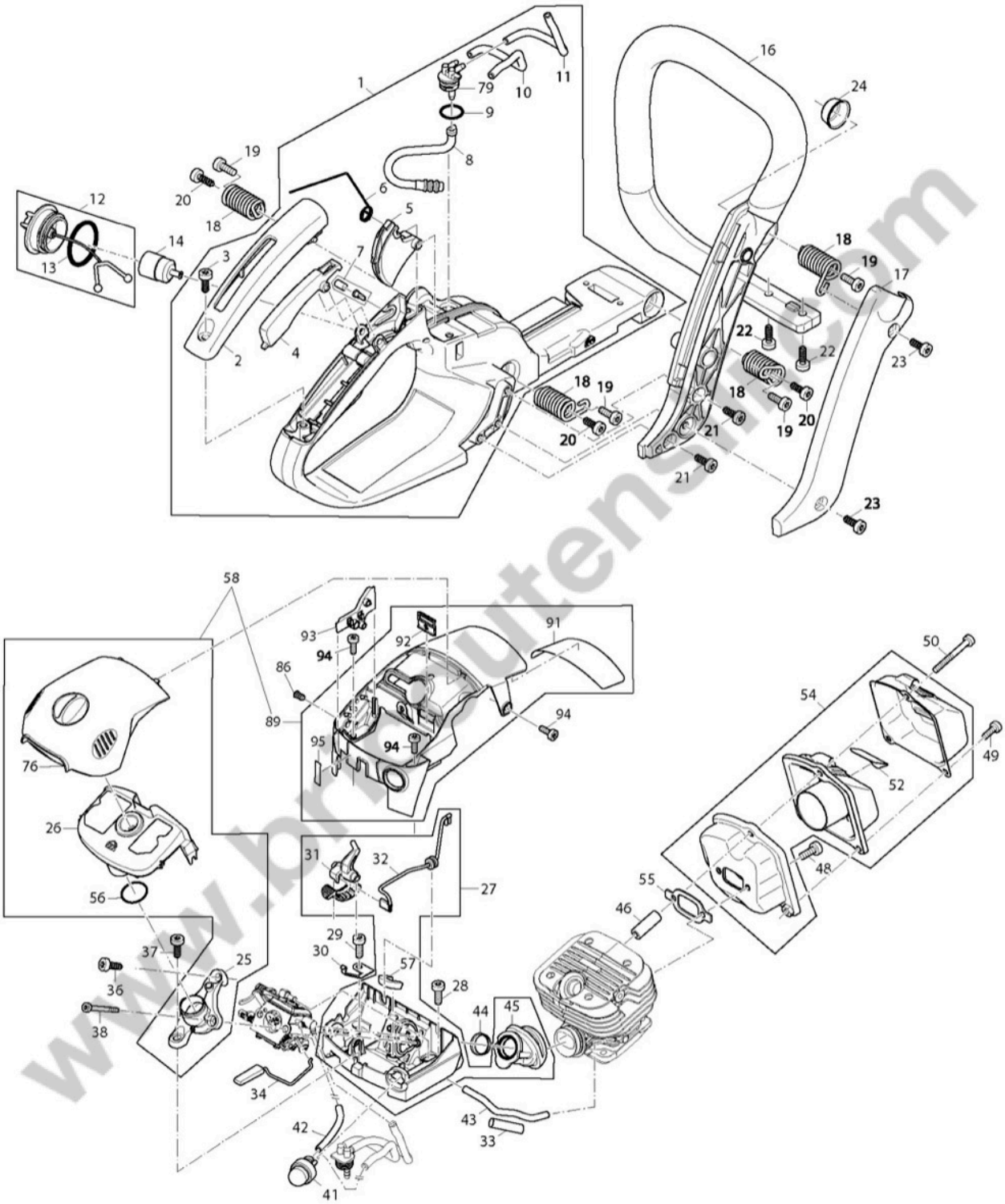

www.brousseutensile.com

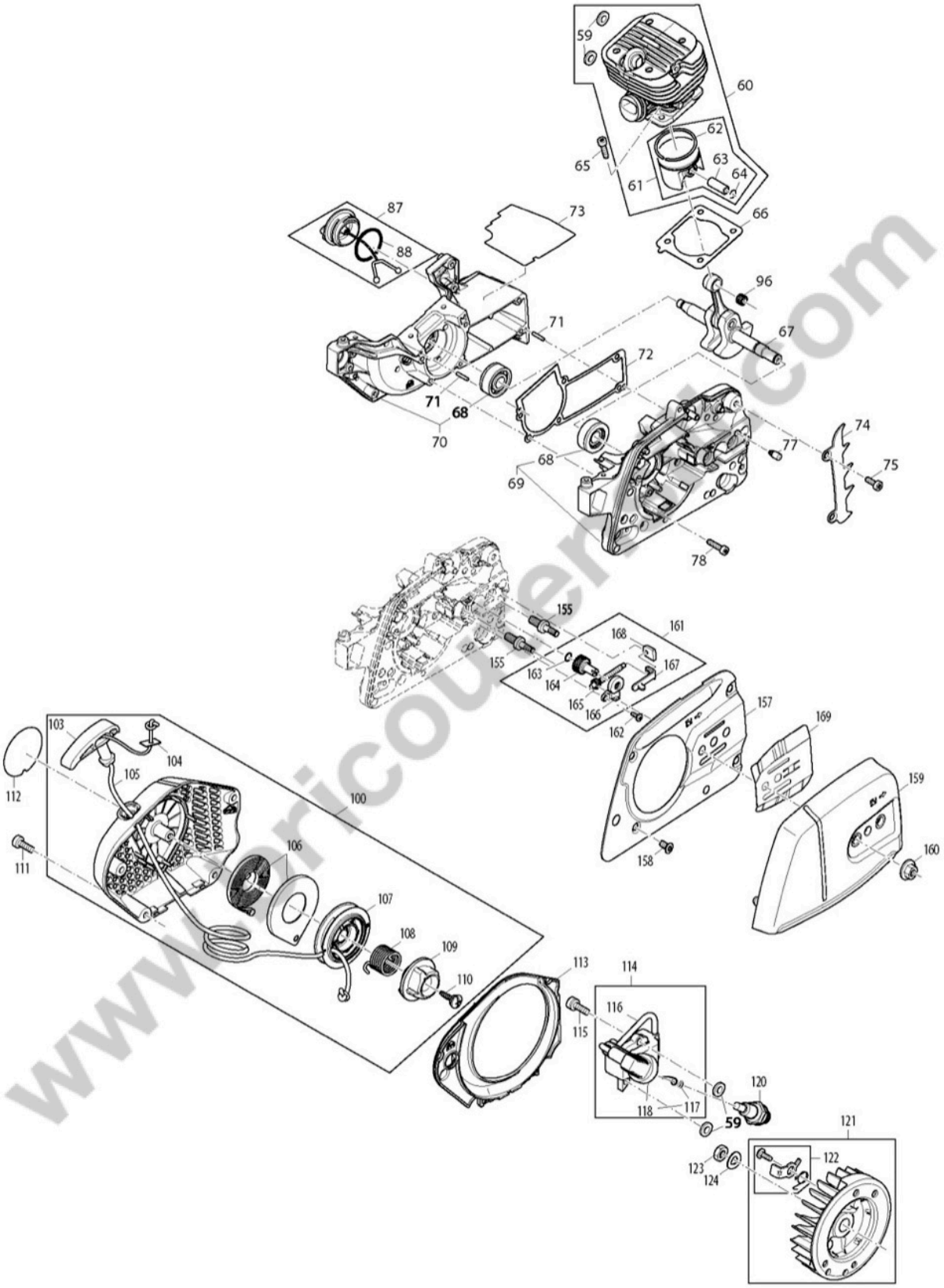

www.pericoutere.com

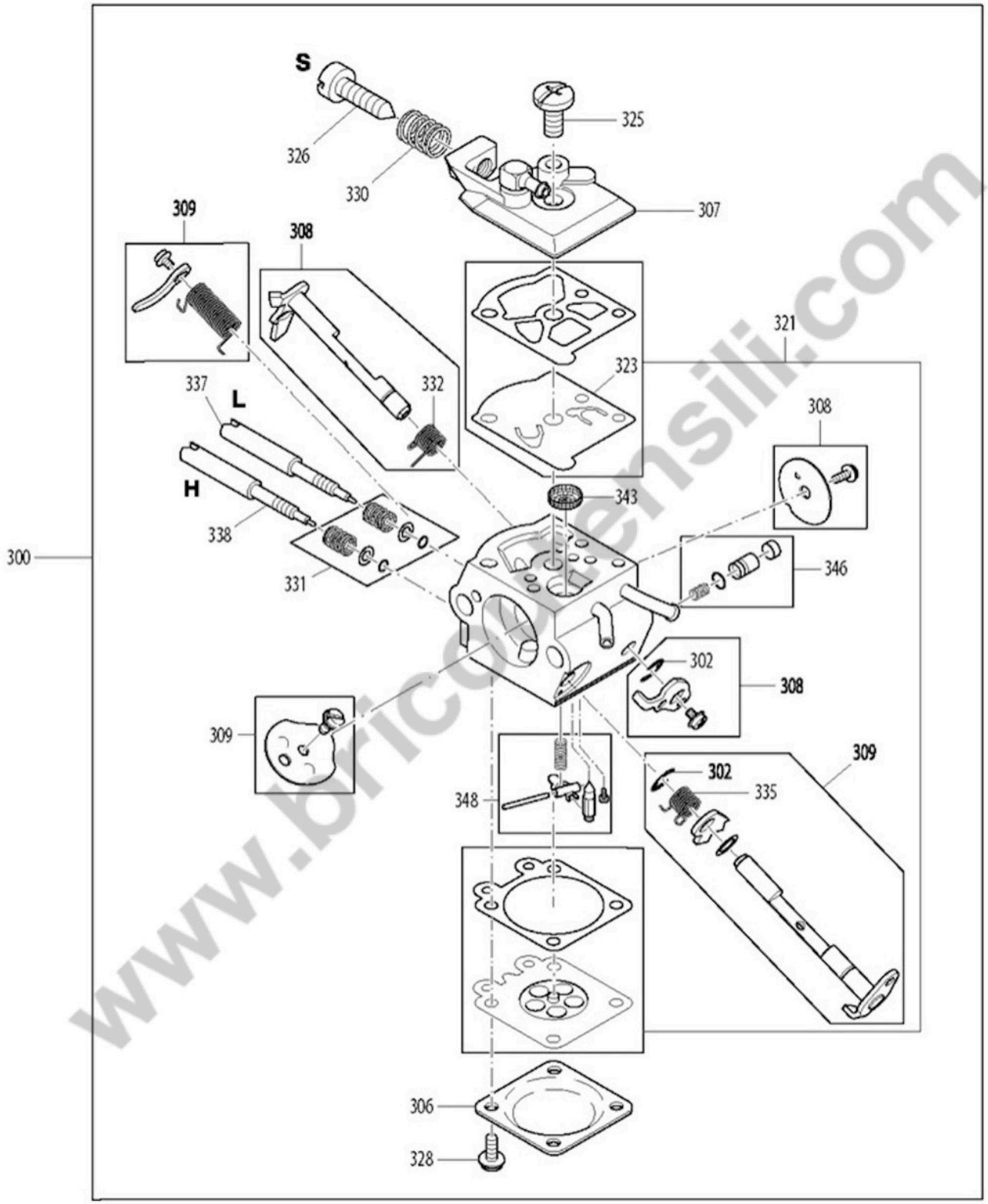

www.bricolensili.com

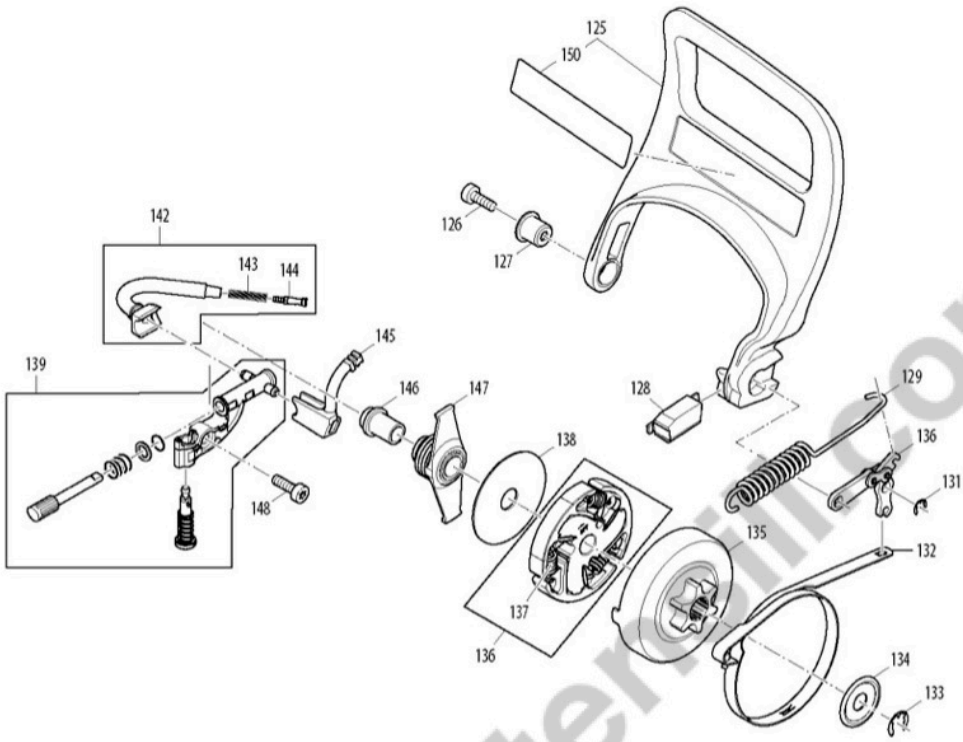

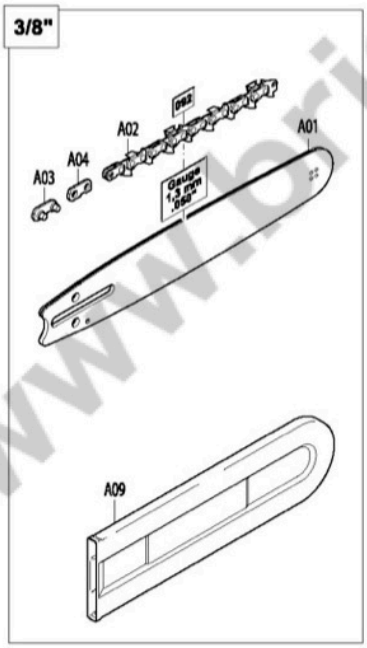

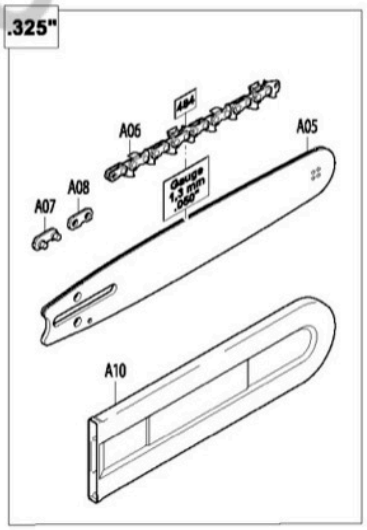

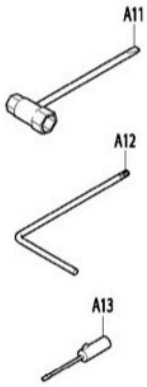

www.bricoutensil.com