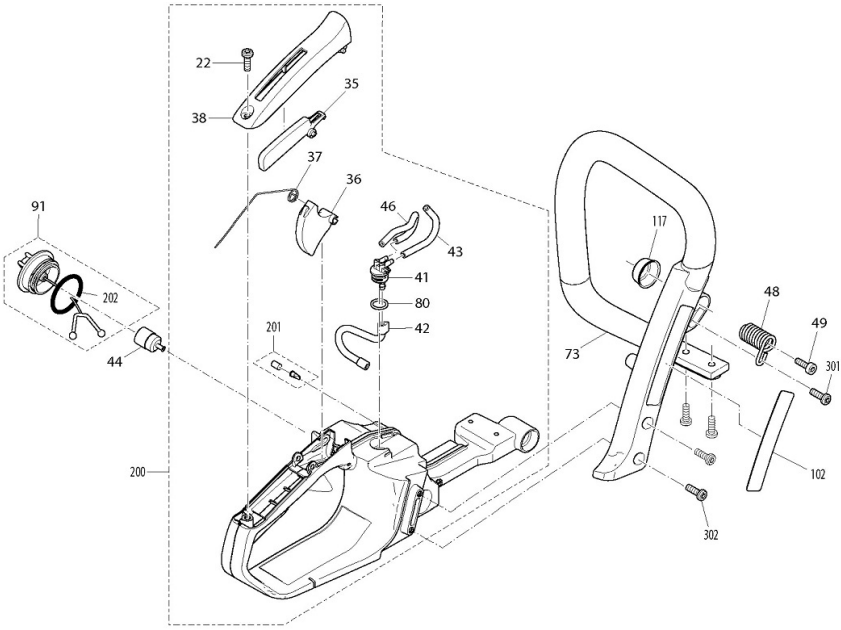
22
35
38
37
36
91
46
43
117
41
202
80
48
42
49
201
44
73
301
200
102
302

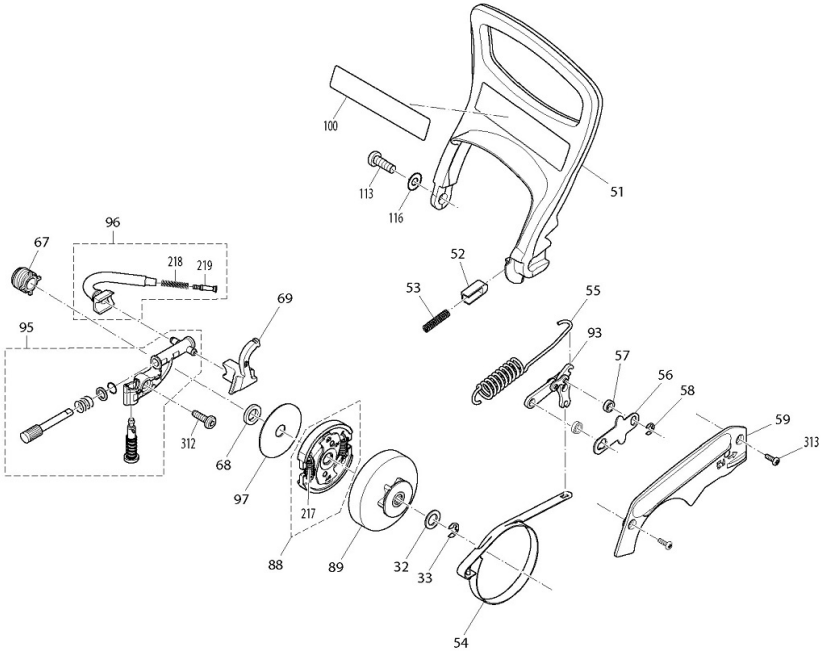
100
113
116
51
96
67
218
219
52
53
55
69
95
93
57
56
58
59
313
312
68
97
217
88
89
32
33
54

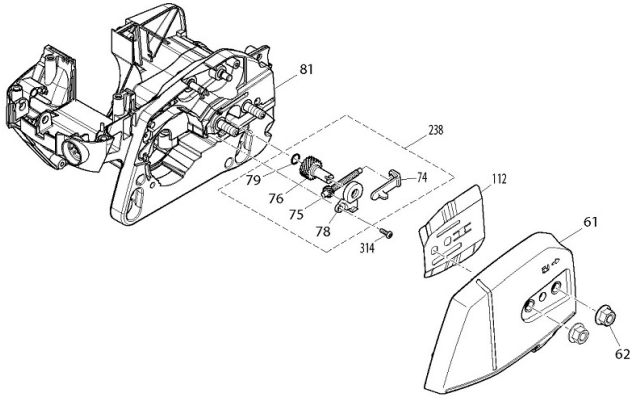
81
238
79
76
75
78
74
314
112
61
62

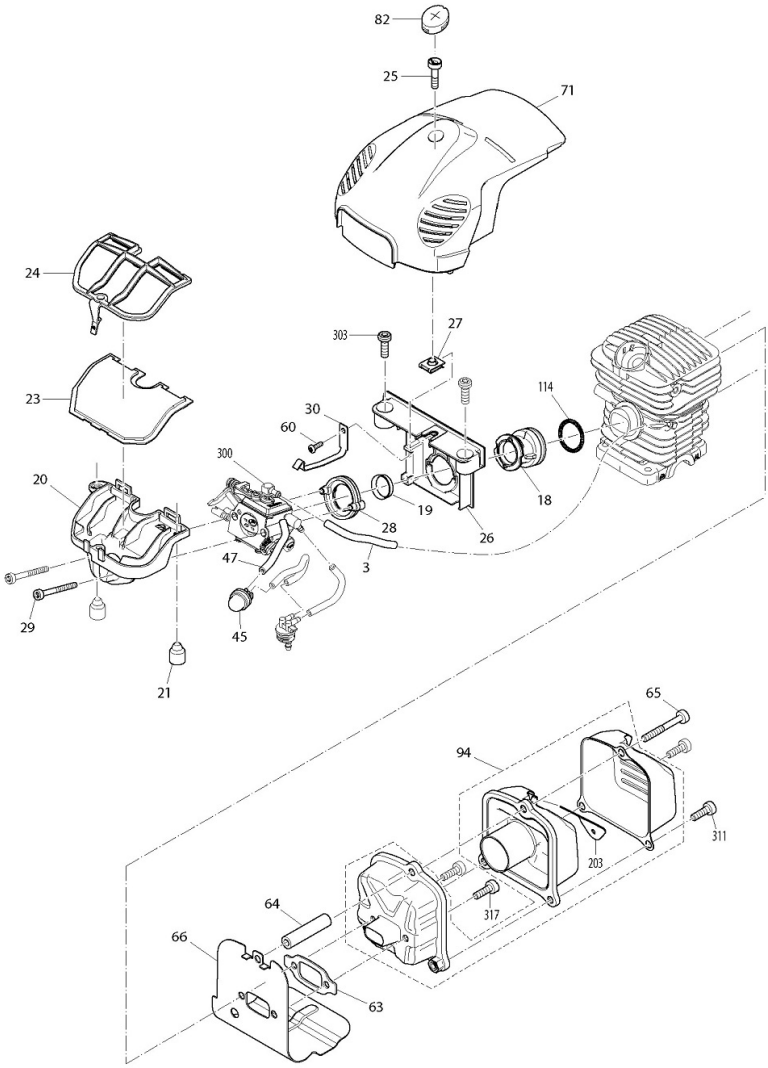
82
25
71
24
303
27
23
114
30
60
300
20
19
18
28
26
47
3
29
45
21
65
94
311
203
317
64
66
63

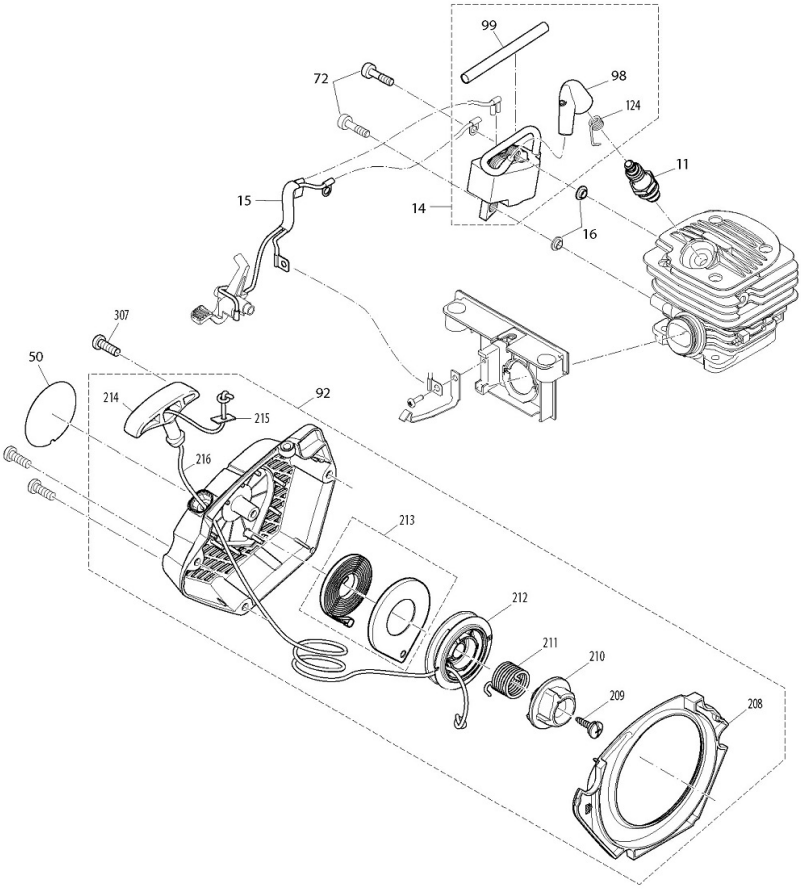
99
98
124
72
11
15
14
16
307
50
214
215
92
216
213
212
211
210
209
208

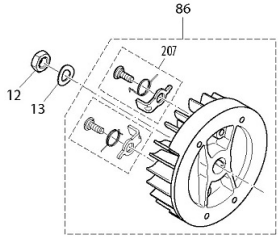
86
207
12
13

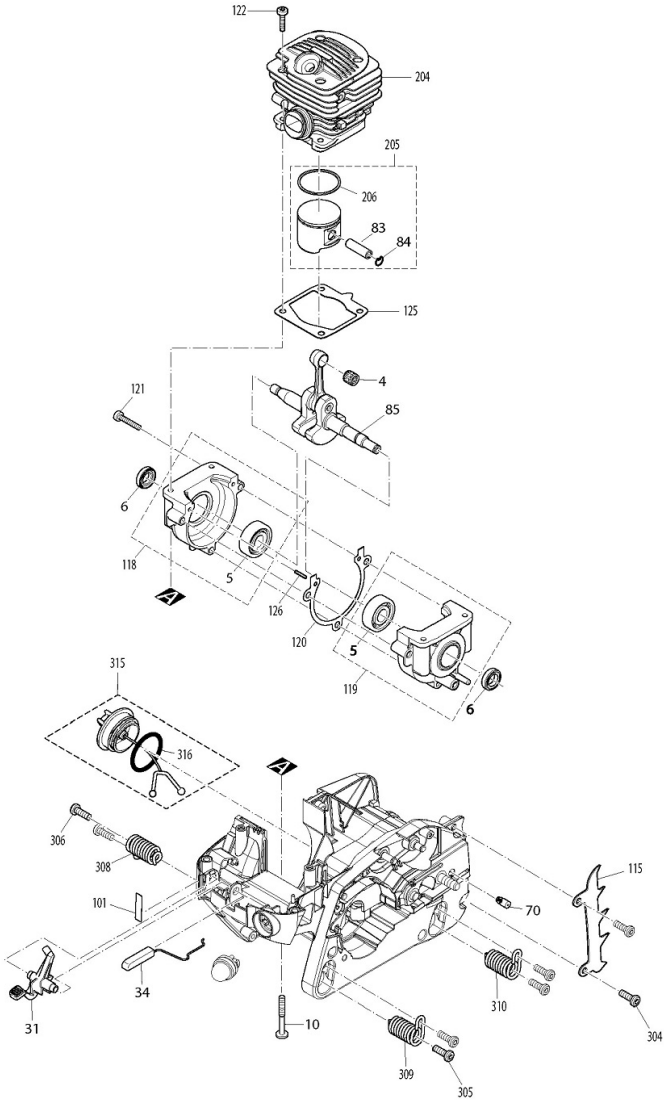
122
204
205
206
83
84
125
4
121
85
6
118
5
A
126
120
5
119
6
315
316
A
306
308
101
115
70
34
31
10
310
304
309
305