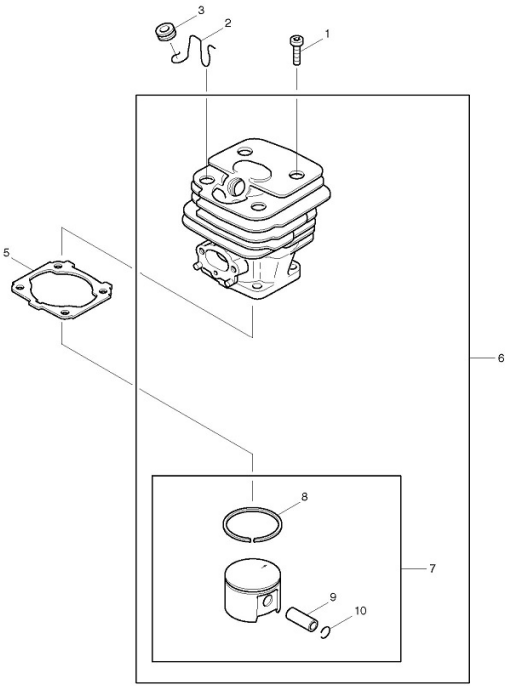
3
2
1
5
6
8
7
9
10

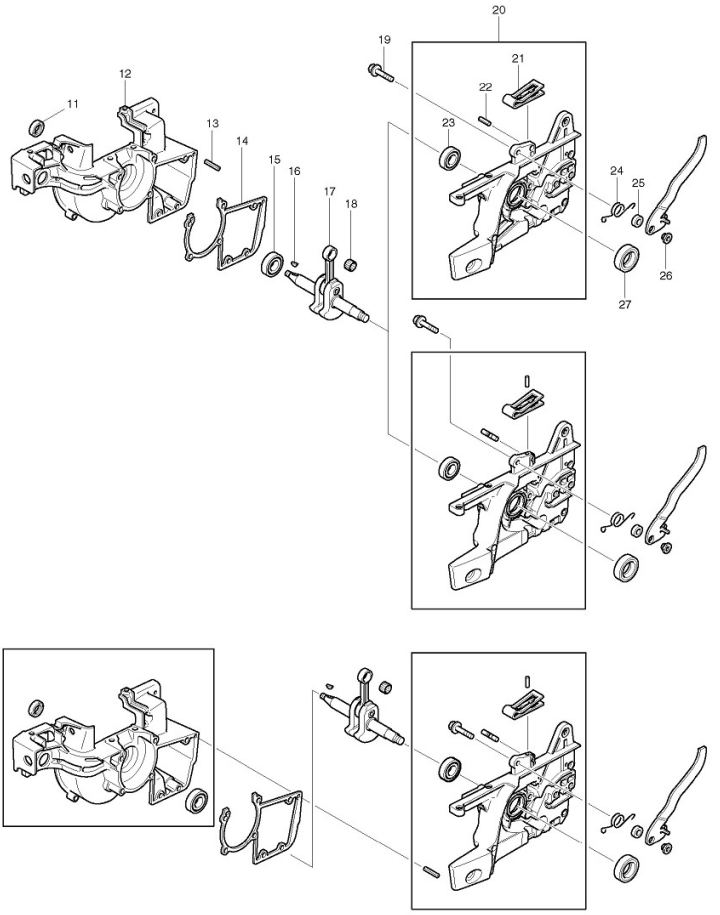
11
12
13
14
15
16
17
18
19
20
21
22
23
24
25
26
27

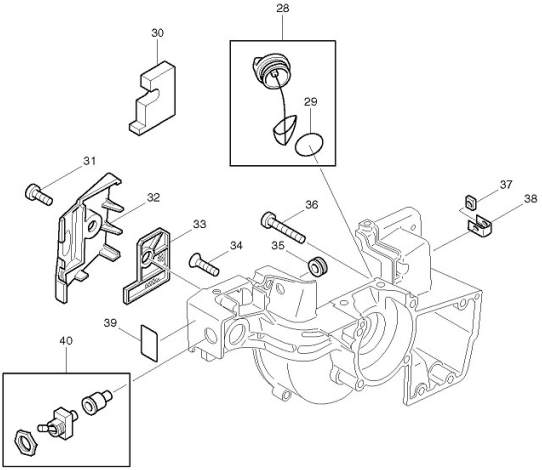
28
30
29
31
32
33
34
35
36
37
38
39
40

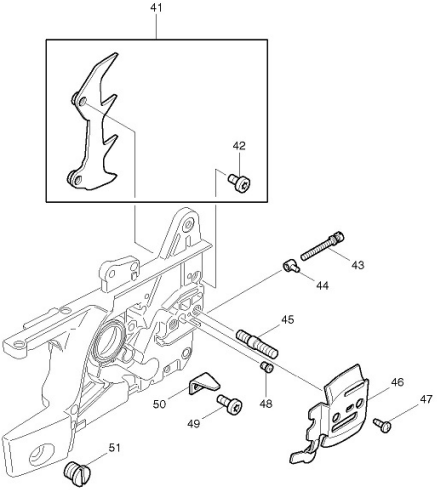
41
42
43
44
45
46
47
48
49
50
51

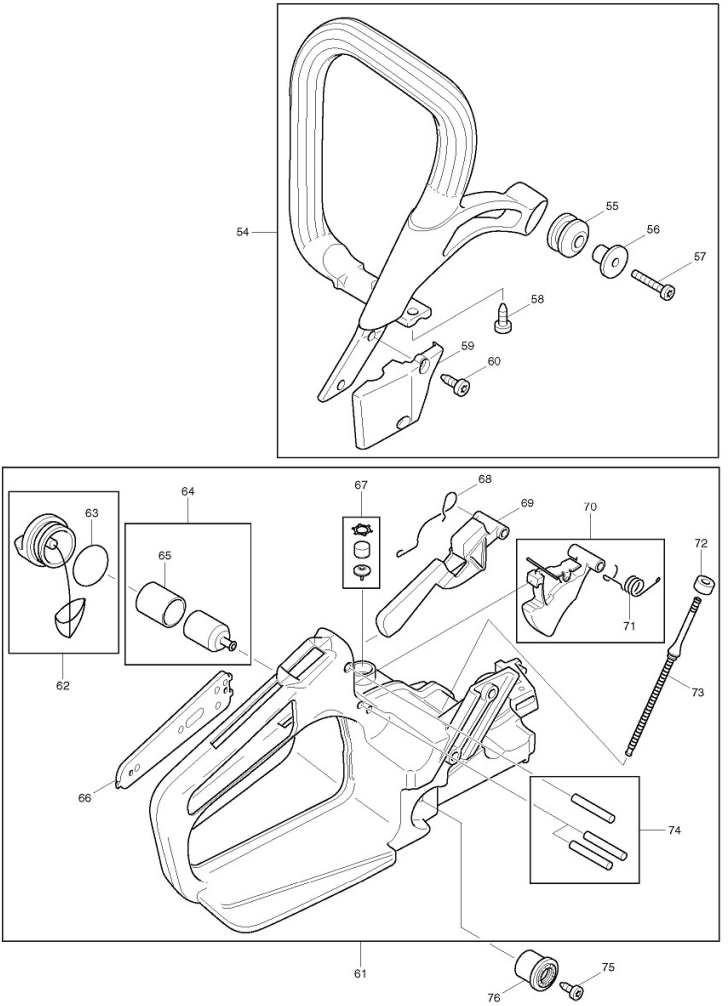
54
55
56
57
58
59
60
61
62
63
64
65
66
67
68
69
70
71
72
73
74
75
76

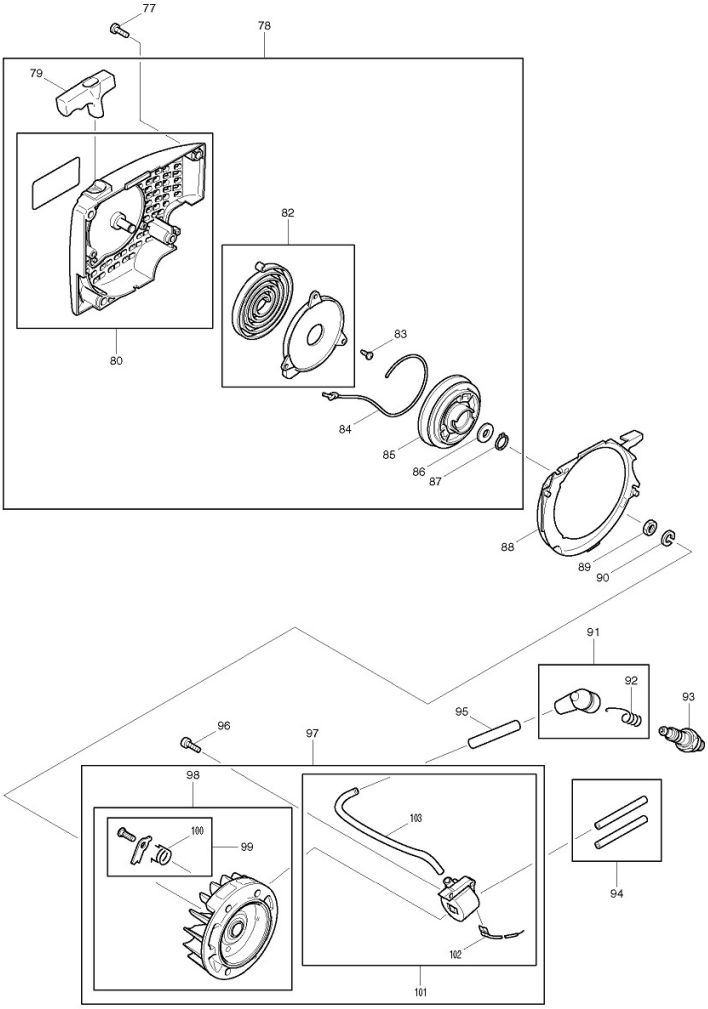
77
78
79
80
82
83
84
85
86
87
88
89
90
91
92
93
94
95
96
97
98
99
100
101
102
103

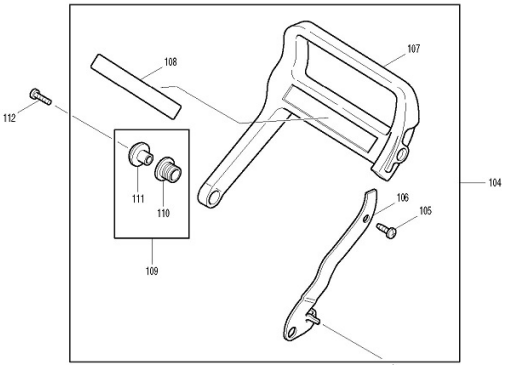
108
107
112
104
111
110
106
105
109

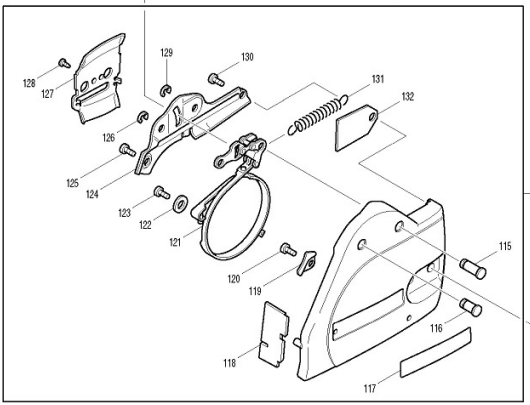
129
130
128
127
131
132
126
125
124
114
123
122
121
115
120
119
113
116
118
117

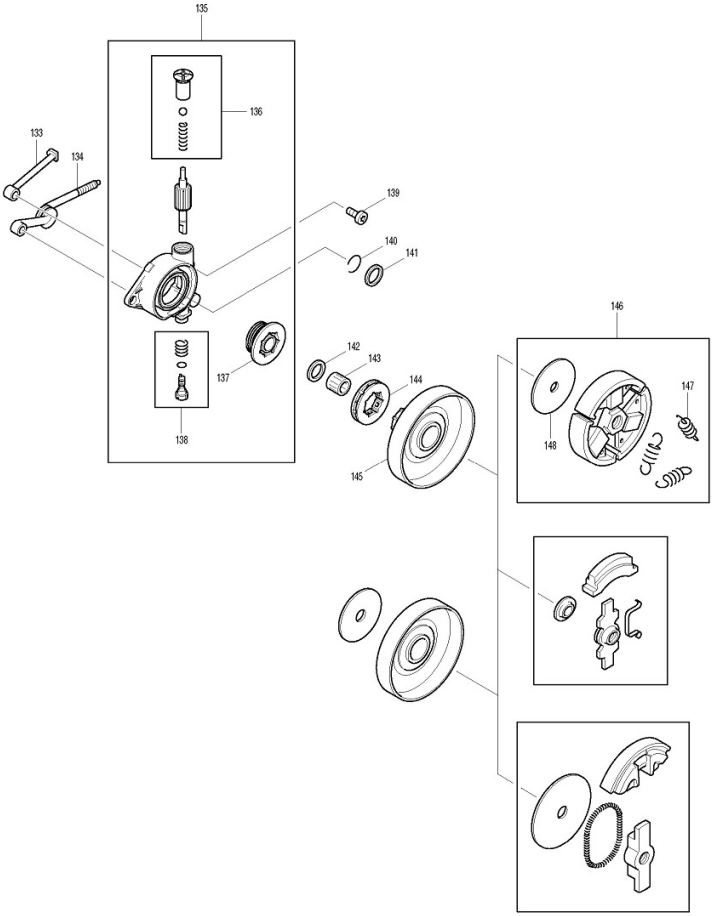
135
136
133
134
139
140
141
146
142
143
144
137
147
148
138
145

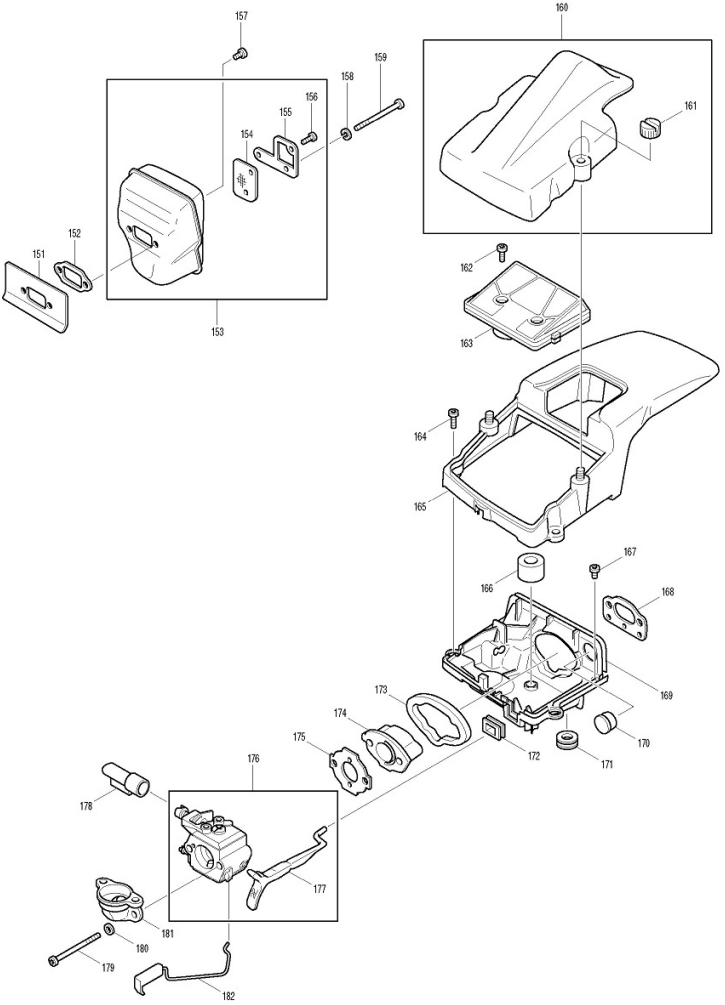
157
160
159
158
156
155
154
161
152
151
162
153
163
164
165
167
166
168
173
169
174
175
170
172
171
176
178
177
181
180
179
182

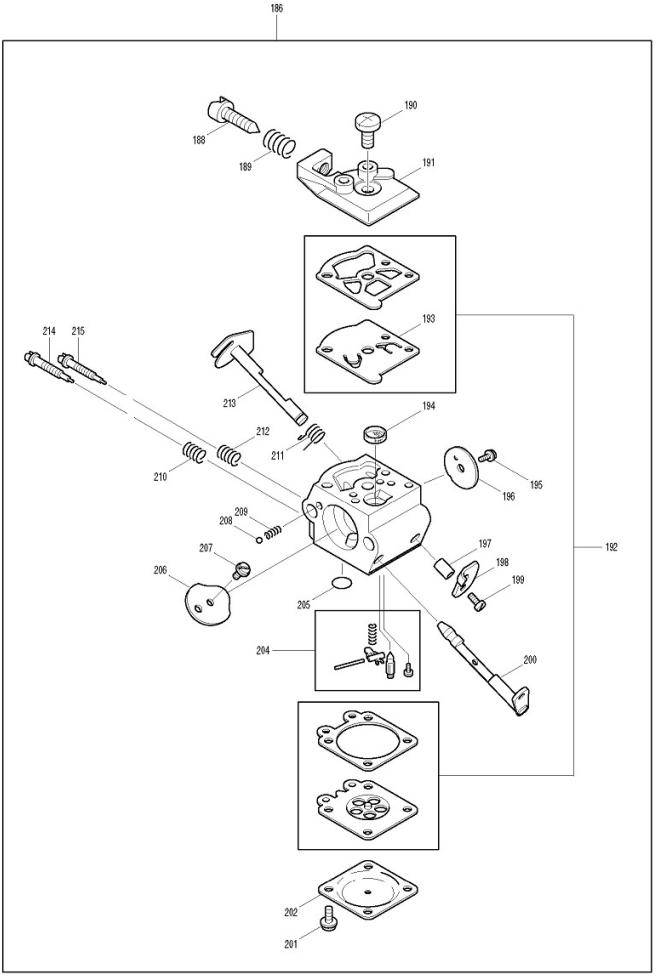
186
190
188
189
191
193
214
215
213
194
212
211
210
195
196
209
208
197
192
207
198
206
199
205
204
200
202
201

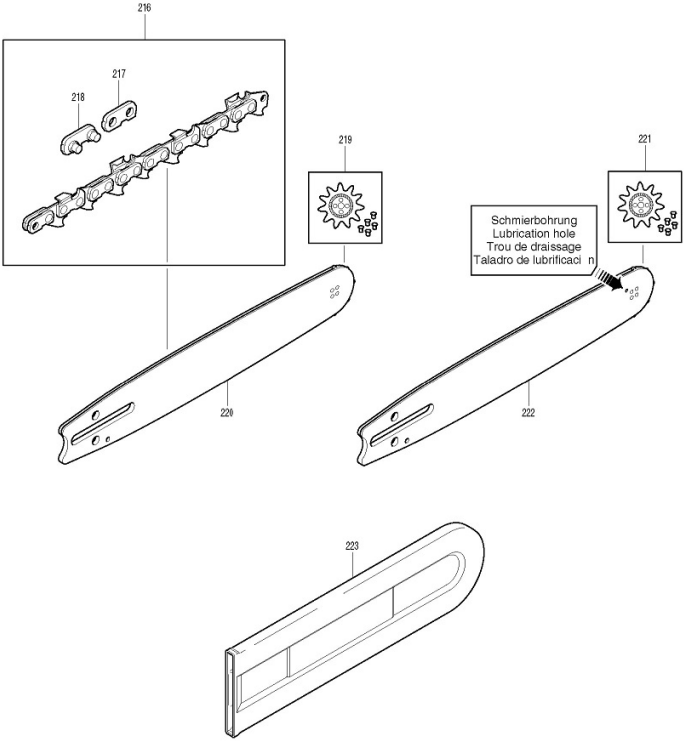
216
217
218
219
220
221
Schmierbohrung
Lubrication hole
Trou de draissage
Taladro de lubrificaci n
222
223