DPC7331WS - MOTOTRONCATRICE 73CC 350MM

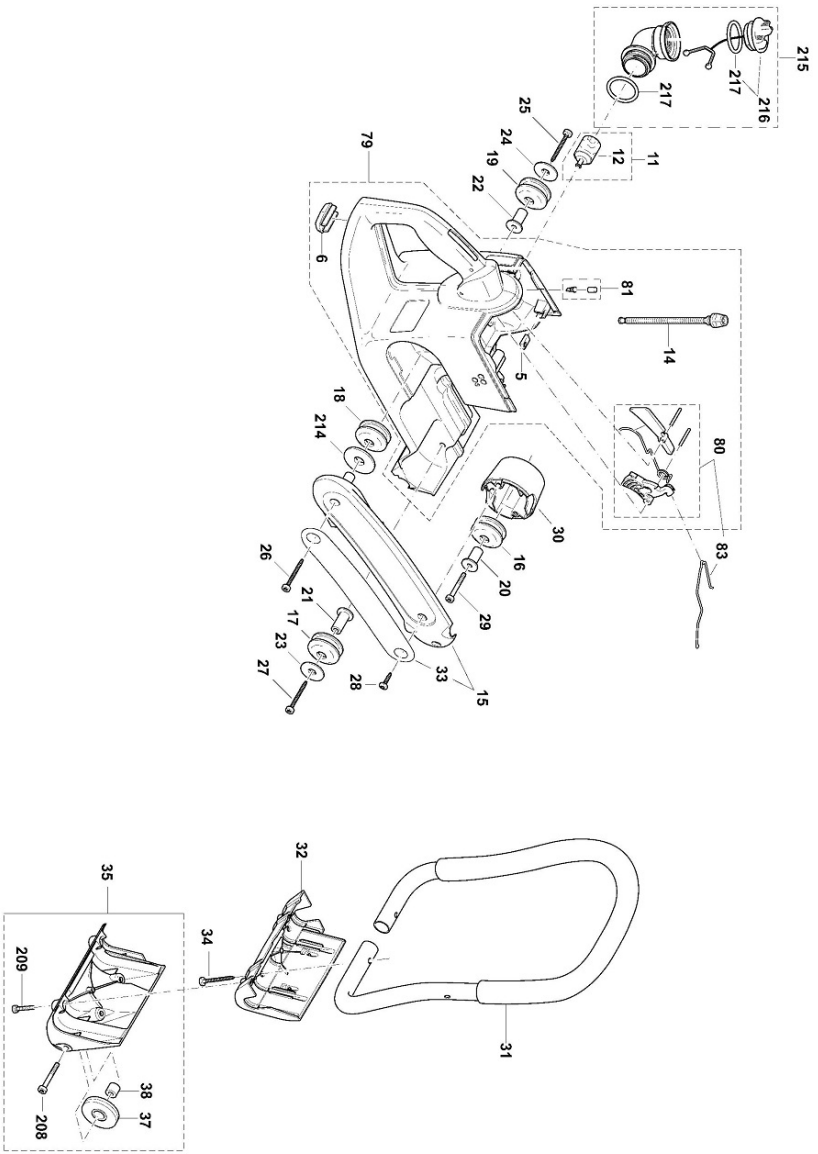

DPC7331WS - MOTOTRONCATRICE 73CC 350MM

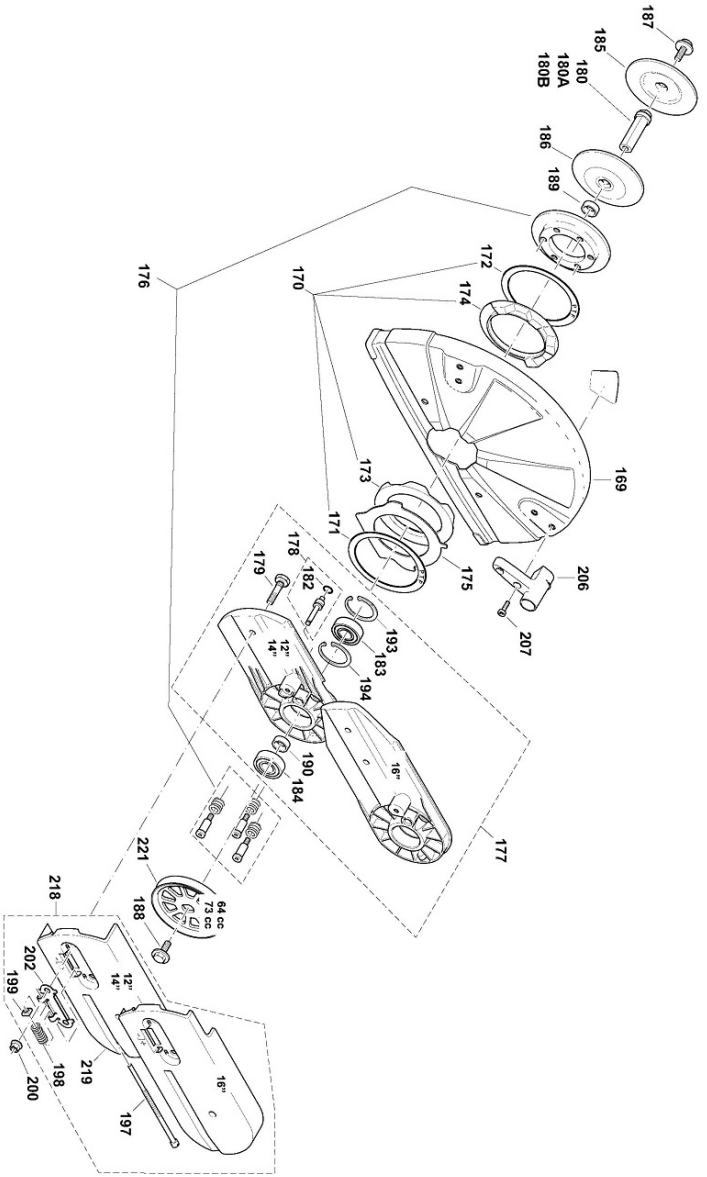

DPC7331WS - MOTOTRONCATRICE 73CC 350MM

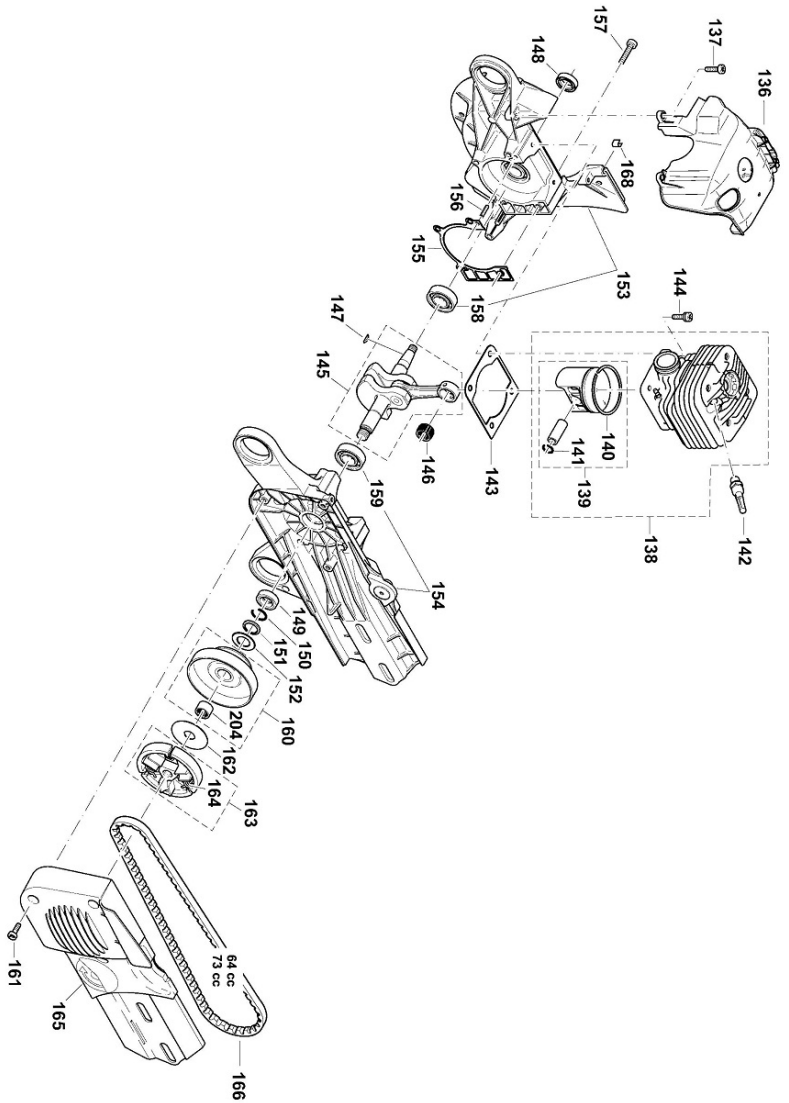

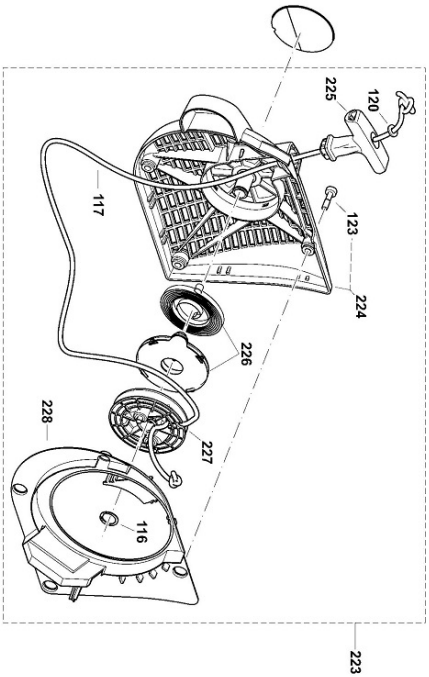
225
120
123
224
117
226
228
227
116
223

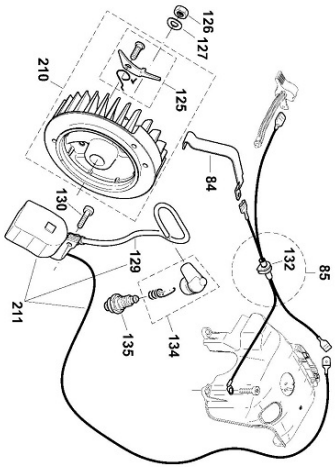
126
127
210
125
84
130
132
85
129
211
134
135

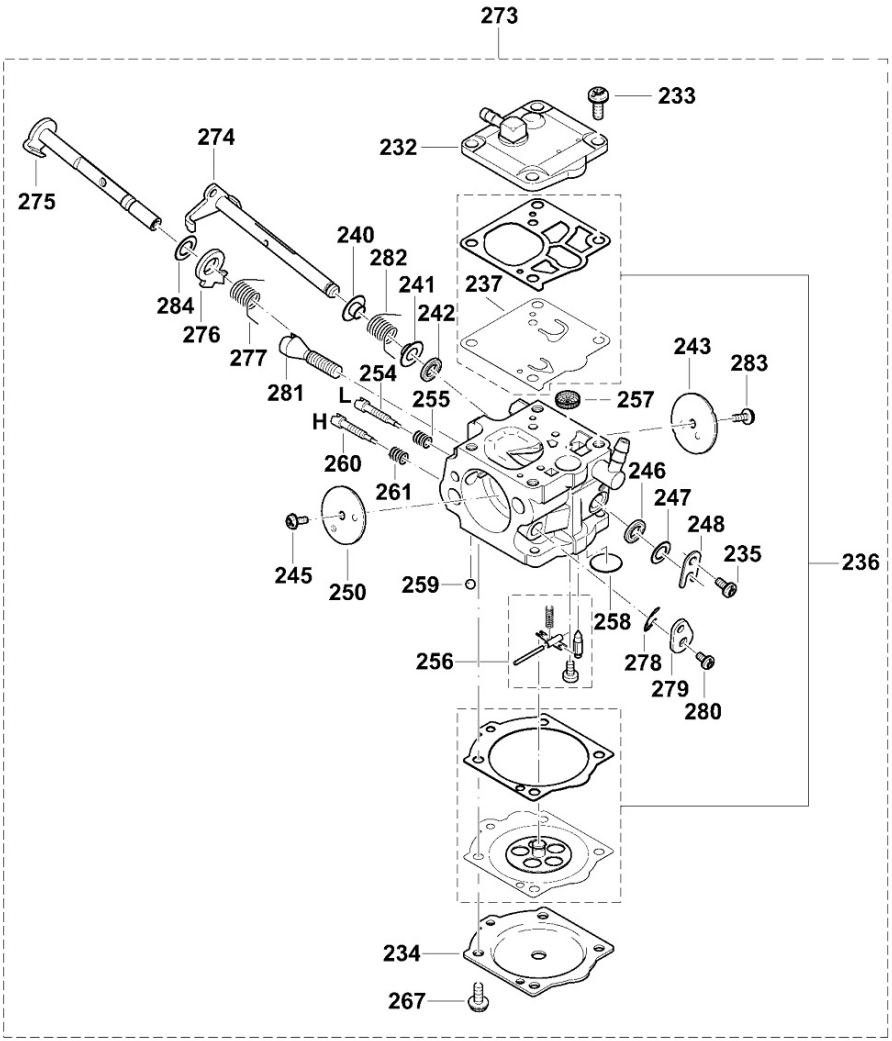
273
233
232
274
275
240
282
241
237
242
284
276
277
281
254
L
H
255
257
243
283
260
261
246
247
248
235
236
245
250
259
258
256
278
279
280
234
267

DPC7331WS - MOTOTRONCATRICE 73CC 350MM

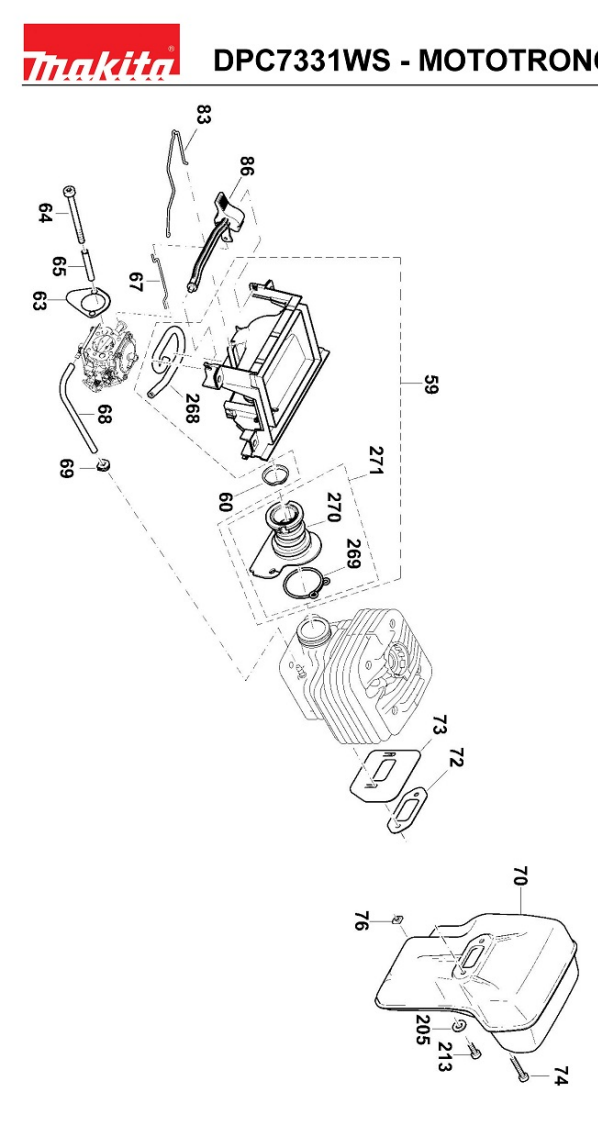
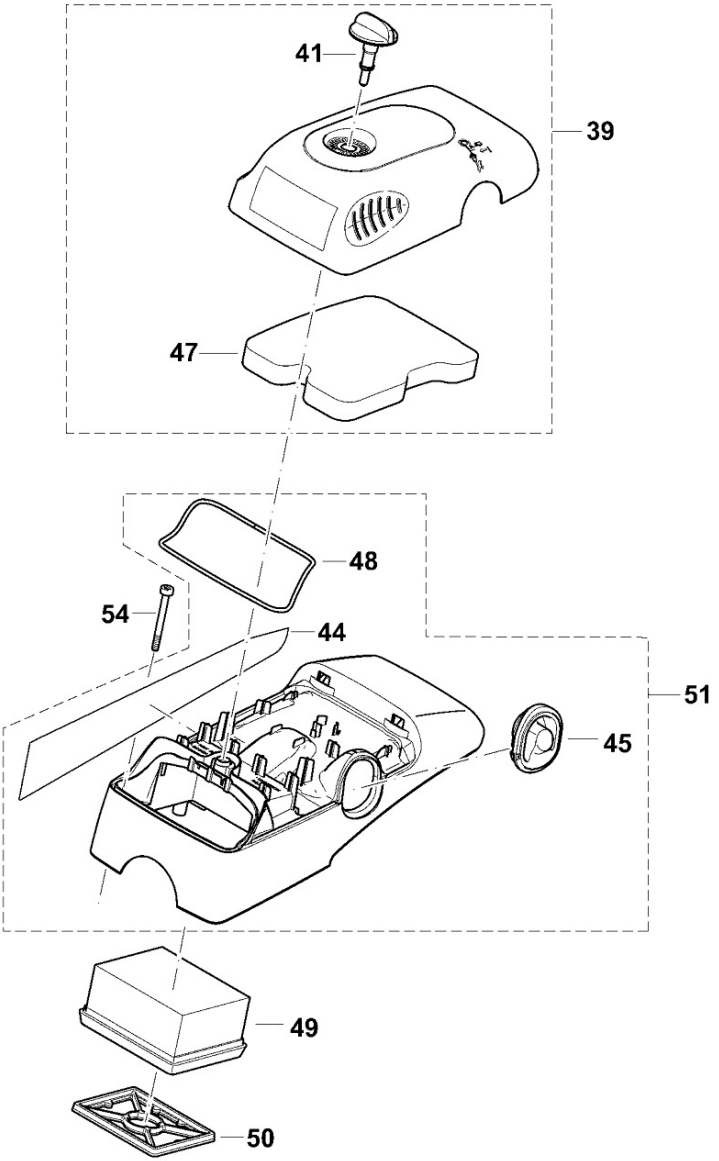
DPC7331WS - MOTOTRONCATRICE 73CC 350MM